TECHNO SPOT

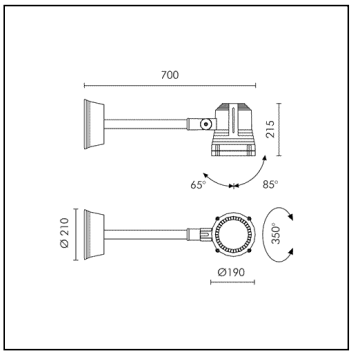

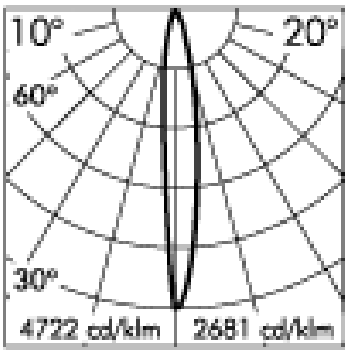

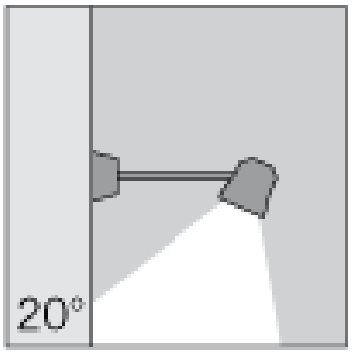

	10°		20°	
h(m)	Ø(m)	E(lx)	Ø(m)	E(lx)
4	0.67	1948	1.38	1106
8	1.34	487	2.76	277
12	2.02	216	4.15	123
16	2.69	122	5.53	69
20	3.36	78	6.91	44

*Fotometrías con lámpara PHILIPS CDM-T.

Producto descatalogado.

S.3537

HIT-CRI 70W 6600lm G12 230Vac ON-OFF
Proiettori

Datos técnicos fuente luminosa

Tipo fuente luminosa:	HIT-CRI 70W
Temperatura de color:	3000K
Flujo luminoso de la fuente:	6600lm
Flujo luminoso de la luminaria:	3432lm
Potenza della sorgente:	70W
Potencia total absorbida:	84W
Eficiencia luminosa:	41lm/W

Datos técnicos alimentador

Tensión (AC):	230Vac
Regulación:	NOT DIMMABLE (ON-OFF)

Datos técnicos de instalación

Clase de aislamiento:	I
Grado de protección IP:	IP65
Resistencia mecánica:	IK08
Peso:	6.3Kg

SIMES S.p.A. - Via G.Pastore 2/4 - 25040 - Corte Franca (BRESCIA) ITALIA - www.simes.it - e-mail: simes@simes.it
Exportaciones: Tel. 0309860440 / Of. Tecnica: Tel. 0309860450 / Diseño de Iluminacion: Tel. 0309860425

La ficha técnica es propiedad de SIMES S.p.A. Todos los derechos reservados.
Nos reservamos el derecho de hacer modificaciones téncicas sin previo aviso.

TECHNO SPOT
S.3537

TEXTOS DE LICITACIÓN

TIPOLOGIA
Proyectores. Grado de protección IP 65

CARACTERISTICA DE LOS MATERIALES
Cuerpo en fundición de aluminio EN AB-47100 y elevada resistencia a la oxidación. Tornillos en acero INOX A4 con contenido de molibdeno 2.5-3%. Juntas de silicona.
Doble pintura extra resistente realizada en 3 fases:
1) Tratamiento BONDERITE con protección química de material fluozircónico libre de metales que contiene nanopartículas cerámicas que crean una capa cohesiva, inorgánica y de alta densidad. 2) Ciclo de PREPOLIMERIZACION con aplicación de imprimación epoxi con características de sobrebarnizado de la luminaria y elevada resistencia a la oxidación gracias a la presencia de zinc. 3) Ciclo de POLIMERIZACION con aplicación de polvo poliéster con tratamiento de BONDERITE con elevadas características de resistencia a los rayos UV y agentes atmosféricos, con resistencia al test de niebla salina de 1200h. Difusor de cristal templado de grosor 4 mm. Resistencia mecánica IK 08

REPRESENTACION LUMINOTECNICA
Reflector en aluminio puro al 99.98%. Rendimiento 52%

INSTALACIÓN Y MANTENIMIENTO
El acceso a la lámpara se realiza quitando el aro frontal y el cristal de protección. La rótula graduada permite direccionar la luminaria. La conexión a la linea de alimentación está en la base lo cual facilita la instalación y a que es posible fijarla primero y después colocar la luminaria.

CABLEADO
Entrada individual de cable de alimentación con prensaestopas PG13,5. Clase de aislamiento: CLASE I Colores disponibles: Cinza aluminio (cod.14), Cinza antracite (cod.24) Peso: 6.3 Kg TEST HILO INCANDESCENTE 850°C
Lámpara no incluída.

EQUIPOS ELECTRÓNICOS SENSIBLES A SOBRETENSIONES.
Recomendamos instalar dispositivos de protección contra sobretensiones "SPD" en el sistema eléctrico. Los dispositivos de protección previenen la intensidad de estos fenómenos, protegiendo los aparatos del riesgo de sufrir daños y alargando la vida útil. Las luminarias de exterior están sujetas a todo tipo de efectos permanentes, temporales o transitorios. perturbaciones eléctricas. Tales perturbaciones pueden crear daños permanentes o fallas que afecten su desempeño y durabilidad. El dispositivo de protección contra sobretensiones (suministrado por SIMES) se utiliza para limitar el efecto destructivo de estos fenómenos. Sugerimos que cada luminaria debe estar conectada a un dispositivo de protección a no más de 10 m de distancia. Para una correcta coordinación de las protecciones, también se debe prever un dispositivo de protección contra sobretensiones en el interior del cuadro eléctrico del sistema (la selección de este dispositivo debe ser realizada por el diseñador eléctrico y no es suministrado por SIMES).

SIMES S.p.A. - Via G.Pastore 2/4 - 25040 - Corte Franca (BRESCIA) ITALIA - www.simes.it - e-mail: simes@simes.it
Exportaciones: Tel. 0309860440 / Of. Tecnica: Tel. 0309860450 / Diseño de Iluminacion: Tel. 0309860425

La ficha técnica es propiedad de SIMES S.p.A. Todos los derechos reservados.
Nos reservamos el derecho de hacer modificaciones téncicas sin previo aviso.

TECHNO SPOT
S.3537

ACCESSORIOS

S.2498
SCARICATORE SOVRATENSIONE 10kV CLASSE I
Compatibile con tutti gli apparecchi di illuminazione in Classe di Isolamento CLASSE I Tensione di funzionamento 230-277V SPD type 2+3 Tensione massima di scarica 10kV grado di protezione IP67 DEVE ESSERE PREVISTO N°1 SCARICATORE DI SOVRATENSIONE PER OGNI APPARECCHIO DI ILLUMINAZIONE E DEVE ESSERE INSTALLATO A MAX 10m DI DISTANZA DA QUEST'ULTIMO.

S.3554
PINCHO
En polipropilene. Color negro (cod. 09) Longitud = 420 mm

La ficha técnica es propiedad de SIMES S.p.A. Todos los derechos reservados.
Nos reservamos el derecho de hacer modificaciones téncicas sin previo aviso.