RIGHELLO DIFFUSORE PIATTO CORTO

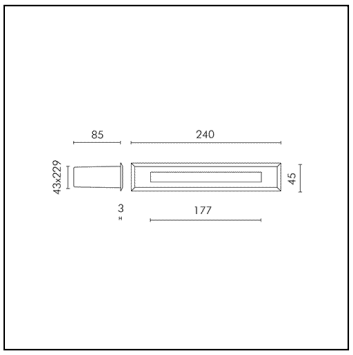

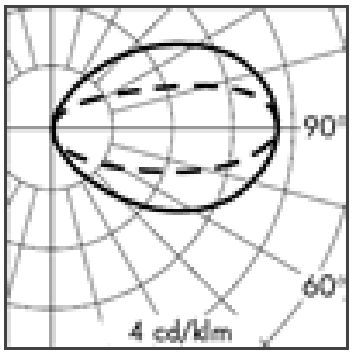

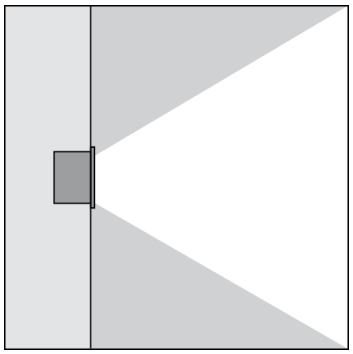

Prodotto fuori catalogo.

S.4507W

modulo LED 3000K 220-240Vac ON-OFF
Segnapasso da incasso

Dati Tecnici Sorgente Luminosa

Tipo sorgente luminosa:	LED
Temperatura colore:	3000K
Flusso luminoso apparecchio:	28lm
Potenza totale assorbita apparecchio:	1.3W
Efficienza luminosa apparecchio:	22lm/W
Indice resa cromatica:	CRI 80

Dati Tecnici Temperature e Durata

Durata vita LED:	L80 B10 70.000h Ta 25°C L80 B10 50.000h Ta 40°C
Durata vita APPARECCHIO:	min. 70.000h Ta 25°C min. 50.000h Ta 40°C
Temperatura ambiente performance:	Tq 25°C
Temperatura ambiente operativa:	da -20°C a +50°C
Temperatura di stoccaggio:	da -20°C a +60°C

Dati Tecnici Alimentazione

Tensione (AC):	220-240Vac
Frequenza (AC):	50/60Hz
Dimmerazione:	NON DIMMERABILE (ON-OFF)

Dati Tecnici Installazione

Classe isolamento elettrico:	II
Grado di protezione IP:	IP65
Resistenza impatto:	IK09
Peso:	0.7Kg
Cavo di alimentazione:	0.15m

SIMES S.p.A. - Via G.Pastore 2/4 - 25040 - Corte Franca (BRESCIA) ITALY - www.simes.it - e-mail: simes@simes.it
Vendite Italia: Tel. 0309860430 / Uff. Tecnico: Tel. 0309860450 / Uff. Illuminotecnico: Tel. 0309860425

La presente scheda tecnica è di proprietà di SIMES S.p.A. Tutti i diritti riservati.
Ci riserviamo il diritto di apportare modifiche tecniche senza nessun preavviso.

RIGHELLO DIFFUSORE PIATTO CORTO
S.4507W

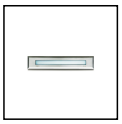

TESTO DI CAPITOLATO

TIPOLOGIA
Apparecchio da installazione a parete. Grado di protezione IP 65

CARATTERISTICA DEI MATERIALI
Struttura in policarbonato. Placca frontale in acciaio INOX AISI 316L di spessore 3 mm. Controanello in lega di zinco. Lavorazione di burattatura per la preparazione alla fase di verniciatura. Viti in acciaio INOX A4 a forte tenore di molibdeno 2,5-3%. Guarnizioni in silicone ricotto.
Doppia verniciatura extraresistente eseguita in 3 fasi:
1) Trattamento di BONDERITE con protezione chimica di materiale fluozirconico privo di metalli contenente nanoparticelle ceramiche che creano uno strato coesivo, inorganico, di elevata densità. 2) Ciclo di PRE-POLIMERIZZAZIONE con applicazione del fondo epossidico con caratteristiche di sovraverniciabilità all'apparecchio e di elevata resistenza all'ossidazione grazie alla presenza di zinco. 3) Ciclo di POLIMERIZZAZIONE con l'applicazione di polvere poliestere con elevate caratteristiche di resistenza ai raggi UV ed agenti atmosferici, con resistenza al test di nebbia salina di 1200h. Resistenza meccanica IK 09

PERFORMANCE ILLUMINOTECNICA
Diffusore in metacrilato Sorgente luminosa, con posizione lampada fissa. Rendimento --

INSTALLAZIONE E MANUTENZIONE
Le scatole per l'incasso a parete vengono fornite con gli apparecchi e vanno installate a filo del muro. Il fissaggio dell'anello frontale in acciaio INOX AISI 316L avviene con un sistema a scatto, senza l'impiego di viti, consentendo un design accattivante con grande pulizia delle forme. Gli apparecchi vengono forniti anche con clip per l'installazione in pareti in cartongesso e controsoffitti. Lo spessore della parete deve essere compreso tra 5 e 30 mm: RIGHELLO CORTO foro 226 x 36 mm, RIGHELLO LUNGO foro 356 x 36 mm.

CABLAGGIO
0.15m di cavo di alimentazione di tipo @@{TipoCavo}@@
Classe di isolamento: CLASSE II
Colori disponibili: Inox (cod.19) Peso: 0.7 Kg Glow Wire test: 850°C
Apparecchi forniti completi di modulo LED
Questo dispositivo è munito di moduli LED integrati. In caso di danneggiamento o malfunzionamento contattare il produttore per ricevere istruzioni addizionali su come sostituire il modulo led ed i relativi componenti. Il modulo led di questo dispositivo non può essere maneggiato dall'utente finale (Regolamento UE 874/2012).

Modulo LED progettato conformemente al regolamento attuale di Lumen Maintenance (LM80) e Memorandum tecnico (TM21), in cui la qualità della luce è affidabile per la vita di 70.000 ore riferibili a L80 B10 Ta 25°C (50.000 ore riferibili a L80 B10 Ta 40°C). Durata vita Apparecchio min. 70.000 ore Ta 25°C, min. 50.000 ore Ta 40°C. Temperatura ambiente performance Tq 25°C. Temperatura ambiente operativa da -20°C a +50°C. Temperatura di stoccaggio da -20°C a +60°C.

APPARECCHIATURE ELETTRONICHE SENSIBILI A SOVRATENSIONE.
Si raccomanda di installare nell'impianto elettrico dispositivi di protezione contro le sovratensioni "SPD". I dispositivi di protezione prevengono l'intensità di questi fenomeni, proteggendo gli apparecchi dal rischio che vengano danneggiati e prolungandone la vita. Gli apparecchi di illuminazione per esterni sono soggetti a tutti i tipi di disturbi elettrici permanenti, temporanei o transitori. Tali disturbi possono creare danni permanenti o guasti che ne compromettono le prestazioni e la durata. Il dispositivo di protezione da sovratensioni (forniti da SIMES) è utilizzato per limitare l'effetto distruttivo di questi fenomeni. Deve essere previsto per ogni apparecchio di illuminazione, un dispositivo di protezione ad una distanza non superiore a 10m. Per un corretto coordinamento delle protezioni deve essere previsto anche un dispositivo di protezione contro le sovratensioni all'interno del quadro elettrico di alimentazione dell'impianto (la scelta di quest'ultimo è a carico del progettista e non è fornito da SIMES).

SIMES S.p.A. - Via G.Pastore 2/4 - 25040 - Corte Franca (BRESCIA) ITALY - www.simes.it - e-mail: simes@simes.it
Vendite Italia: Tel. 0309860430 / Uff. Tecnico: Tel. 0309860450 / Uff. Illuminotecnico: Tel. 0309860425

La presente scheda tecnica è di proprietà di SIMES S.p.A. Tutti i diritti riservati.
Ci riserviamo il diritto di apportare modifiche tecniche senza nessun preavviso.

RIGHELLO DIFFUSORE PIATTO CORTO
S.4507W

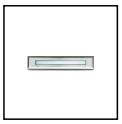

ACCESSORI

S.2499
SCARICATORE SOVRATENSIONE 10kV CLASSE II
Compatibile con tutti gli apparecchi di illuminazione ed alimentatori elettronici in Classe di Isolamento CLASSE II Tensione di funzionamento 230-277V SPD type 2+3 Tensione massima di scarica 10kV grado di protezione IP67
DEVE ESSERE PREVISTO N°1 SCARICATORE DI SOVRATENSIONE PER OGNI APPARECCHIO DI ILLUMINAZIONE E DEVE ESSERE INSTALLATO A MAX 10m DI DISTANZA DA QUEST'ULTIMO.

SIMES S.p.A. - Via G.Pastore 2/4 - 25040 - Corte Franca (BRESCIA) ITALY - www.simes.it - e-mail: simes@simes.it
Vendite Italia: Tel. 0309860430 / Uff. Tecnico: Tel. 0309860450 / Uff. Illuminotecnico: Tel. 0309860425

La presente scheda tecnica è di proprietà di SIMES S.p.A. Tutti i diritti riservati.
Ci riserviamo il diritto di apportare modifiche tecniche senza nessun preavviso.